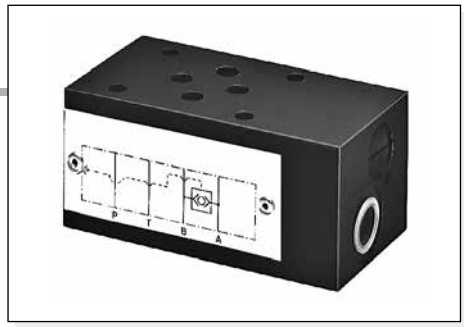

AM3SH... VALVOLE MODULARI
SELETTORI DI PRESSIONE CETOP 3

AM3SH...	
SH.03...	CATALOGO CARTUCCE
LUNGHEZZA VITI E TIRANTI	CAP. IV • 21

Le valvole modulari tipo AM3SH.. sono valvole selettrici della pressione di carico dell'attuatore in quanto hanno integrata una cartuccia "shuttle valve", che permette di portare il segnale di pressione più elevato all'attacco esterno tramite lo spostamento di una sfera.

Solitamente vengono impiegate per segnalare al compensatore di pressione di una pompa "load sensing" il carico dell'attuatore o per comandi di freni negativi.

Per dimensioni sede vedi cartuccia shuttle tipo SH03.

Pressione max.	350 bar
Portata max. alla cartuccia	3 l/min
Portata max. bocche A/B/P/T	40 l/min
Fluidi idraulici	Olii minerali DIN 51524
Viscosità fluido	10 ÷ 500 mm^2/s
Temperatura fluido	-25°C ÷ 75°C
Temperatura ambiente	-25°C ÷ 60°C
Livello di contaminazione max.	classe 10 secondo NAS 1638, con filtro $ß_{25} \geq 75$
Peso	1 Kg
Coppia di serraggio cartuccia	20÷30 Nm/2÷3 Kgm

4

CODICE DI ORDINAZIONE

AM	Valvola modulare
3	CETOP 3/NG06
SH	Shuttle a cartuccia
**	**00** = Nessuna variante **V1** = Viton
1	N° di serie

PERDITE DI CARICO (ΔP)
SULLA VALVOLA DI SELEZIONE

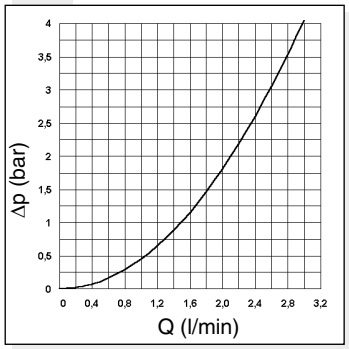

SIMBOLO IDRAULICO

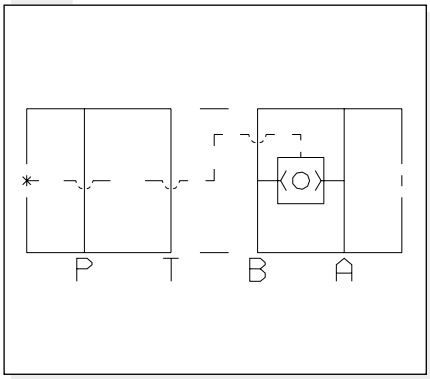

DIMENSIONI DI INGOMBRO

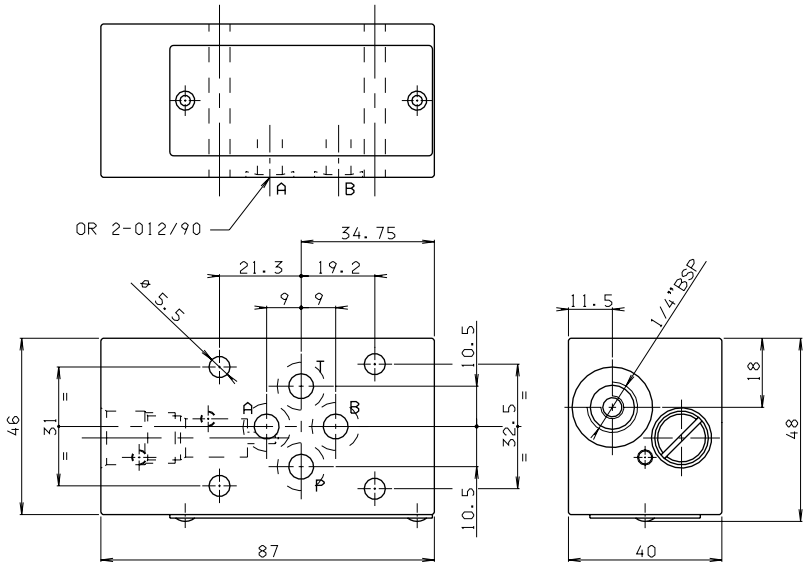

Caratteristiche piano di appoggio

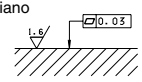

DANA BREVINI Motion Systems